FujimediCA

⚠ 安全に関するご注意

A) サウナ用ブラケット照明です。(IP65)。
B) 腐食性ガスが発生する場所、塩害地域や冠水の恐れのある場所では使用しないでください。浸水による火災・感電・不点灯の原因となります。
C) 本製品の動作温度は-20～100℃です。
D) 器具の上に紙類や布類、草や木等で発光面の周囲が覆われるような場所では使用しないでください。火災の原因・寿命低下の原因となります。
E) 製品はDC24V仕様の製品となります。
F) 冠水の恐れのある場所には使用しないでください。浸水による感電の原因となります。
G) 器具の改造、部品の交換はしないでください。火災・感電・故障の原因となります。
H) 結線部分は必ず防水処理を施してください。浸水による火災・感電・故障の原因となります。
I) 取付にネジを使用する際は、工具を使用して均一にしっかり絞めつけてください。器具の破損、故障の原因になります。
J) 正しい向きに設置されているか注意して施工処理を施してください。

器具の使用上の注意]
a) LED素子は交換できません。
b) LED素子には、光色・明るさのバラつきがあるため、同形名の商品でも光色・明るさが異なることがあります。
c) 器具や入力電圧により消費電力が変わる事があります。
d) 「DALI」内蔵の仕様にカスタマイズが可能です。

■灯具

(灯具正面寸法)

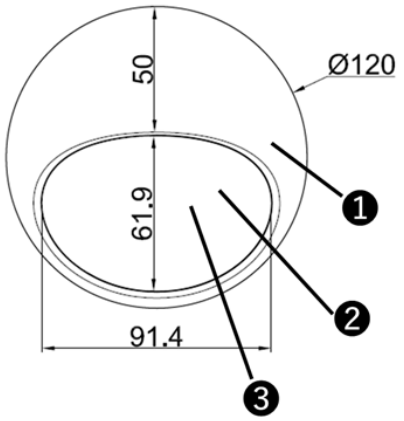

(灯具横面寸法)

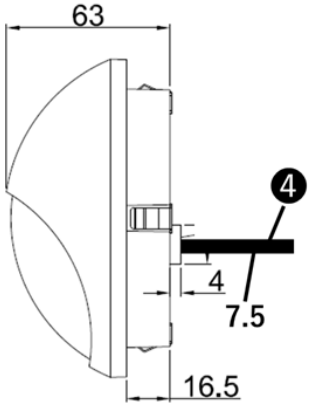

■埋込ボックス

(ボックス正面寸法)

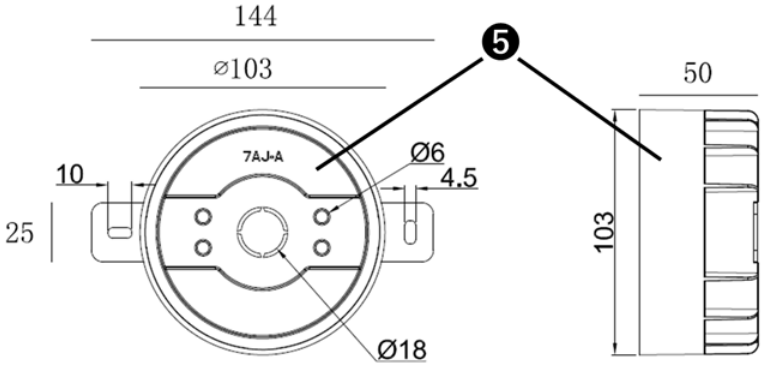

(ボックス横面寸法)

(単位:mm)

■取付イメージ

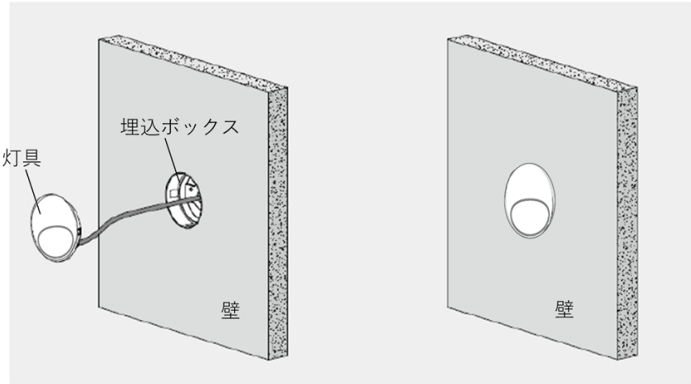

[注意事項]
1) 放熱のため、埋込ボックス内部をコーキング等で埋めないでください。
2) 必ず壁面に取り付け、天井に設置しないでください。
3) 器具を分解しないでください。
4) AC100V(高電圧)を直接流さないでください。
5) 結線部分は必ず防水処理を施してください。

品番	配光角	色温度	光束
FCSD1AK1833	120°	電球色	78lm

No.	部品名	材質	備考	項目	仕様
❺	埋込ボックス	プラスチック	-	定格電圧	DC24V
❹	電源ケーブル	キャブタイヤ	H05RN-F 2X1.0mm^2 0.3m	入力電流	14.5mA
				定格消費電力	1.8W
❸	LED	SMD		使用環境	屋内・屋外
❷	カバー	ポリカーボネート		動作温度	-20° C ～ 100° C
❶	本体	アルミダイカスト	粉体塗装(灰色)	保存温度	-20° C ～ 100° C
				保護等級	IP65

品名	サウナ用 1W ラウンド型 埋込型ブラケットライト		
品番	FCSD1AK1833		
尺度	作成	検図	承認
NTS	有村	有村	有吉

FujimediCA 株式会社富士メディシィエライティング

単位 mm 第三角法 (JIS A-4)

2025.11.07